Manual de Instruções para Comandos Mecânicos Vetus

Em caso dúvidas na instalação após a leitura do manual, favor entrar em contato com nosso departamento técnico através do telefone ou email:

- **(11) 3477-5655**
- **email: atendimento@marineoffice.com.br**

Horários de atendimento:

Segunda-feira à quinta-feira: 8h – 18h

Sexta-feira: 8h – 17h

Rua Anhaia 982, Bom Retiro – SP

www.marineoffice.com.br

Instruções de instalação

Comando Mecânico

RCTOPB	***RCTOPBG***	***RCTOPS***	***RCTOPSG***
RCTOPTB	***RCTOPTBG***	***RCTOPTS***	***RCTOPTSG***
SICO	***SICOG***	***SISCO***	***SISCOG***

Introdução

Com o comandos mecânicos da Vetus , tanto a caixa de velocidades como o acelerador podem ser controlados por meio de uma alavanca..

Instalação

Mecanismo de cabos puxa-empurra

O mecanismo é diretamente apropriado para o controle do:

- acelerador (para acelerar) – 'empurrando'
  –'puxando'
- reversor (para trocar engrenagem)
- empurre para ir pra frente e puxe para ir para trás
- empurre para ir para trás e puxe para ir pra frente

Em caso de dúvida , consulte o fornecedor do motor se não estiver claro como o controle do motor está disposto em relação à aceleração e alteração do equipamento ("empurrar" ou "puxar").

Aviso!
Sempre conecte os cabos ao mecanismo primeiro. Você só deve conectar os cabos ao reversor e ao acelerador depois que o mecanismo de controle remoto completo foi instalado.

Remova sempre a alavanca e a parte da carcaça 'D' (com RCTOP ..) ou a alavanca e a placa 'C' (com SI(S)CO(G)) do mecanismo, antes que os cabos sejam montados no mecanismo (veja o desenho à direita - página da mão).

Além do tipo de cabo 33C fornecido pela Vetus e Morse, o mecanismo também é adequado para uso com o tipo de cabo OS de OMC e tipo de cabo KM de Mercúrio.

Os orifícios de montagem no mecanismo estão numerados. Estes números correspondem ao tipo de cabo:

Função	Tipo de cabo	'Empurrar'	'Puxar'
Aceleração	Todos	①	②
Mudança de engrenagem (frente)	33C	③	④
	OS	⑤	⑧
	KM	⑥	⑦

Certifique-se de que ambas as funções do mecanismo estão na posição neutra antes de conectar os cabos.

Conectando o cabo do aceleador:
'Empurrando' acelerando : veja desenho 1
'Puxando' acelerando : veja desenho 2

Conectando o cabo do reversor:
"Empurrando – para frente" e "puxando – para trás" mudança de marcha: ver desenho 3
'Empurrando – para trás' e 'puxando – para frente' mudança de marcha: ver desenho 4

Ao instalar os cabos, tome nota dos seguintes pontos:

• Certifique-se de ter o comprimento (total) suficiente do cabo.

• Faça o mínimo possível de curvas no cabo e use o maior raio de curvatura possível (pelo menos 500 mm (20 ")).

• Os cabos devem ser apertados em distancias regulares (a cada 60 cm (24 ")).

• Não instale os cabos perto de fontes de calor, como as várias partes do sistema de escape.

• Evite a abrasão do cabo.

• Após a instalação no mecanismo, verifique se os cabos podem se deslocar sem uma resistência.

Cabos Puxa-Empurra no motor

Conecte os cabos com o reversor e o acelerador, conforme prescrito pelo fornecedor do motor.

Verifique se a alavanca do acelerador no motor atinge a sua posição final quando a alavanca está na sua posição mais distante.

Verifique também se a caixa de velocidades funciona corretamente.

Neutro

O mecanismo também está equipado com um interruptor neutro. O interruptor neutro impede que o motor seja iniciado enquanto ao reversor ainda está engatado.

Se o interruptor neutro for utilizado , conecte -o conforme mostrado nos diagramas de circuitos elétricos na página 5.

Múltiplos Comandos remotos

Sempre que um motor estiver equipado com dois comandos remotos, os dispositivos diferentes devem ser adquiridos.

Com dispositivos diferenciais, ambos os controles remotos podem ser conectados um ao outro, de modo que o motor pode ser controlado de forma independente a partir de dois lugares.

Dois dispositivos diferenciais são necessários por motor, ou seja, um para ao reversor e outro para o acelerador. Veja desenho na página 5.

Carcaça e Alavanca

Ao selecionar o local onde a caixa e a alavanca serão montadas, considere o curso máximo que a alavanca pode fazer. Também conta para a altura total do mecanismo. Veja o desenho 'Dimensões'.

Montagem superior:

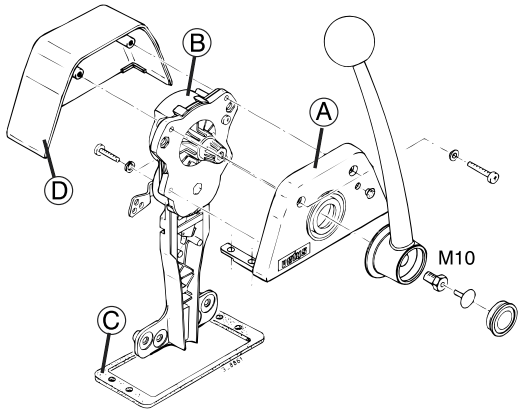

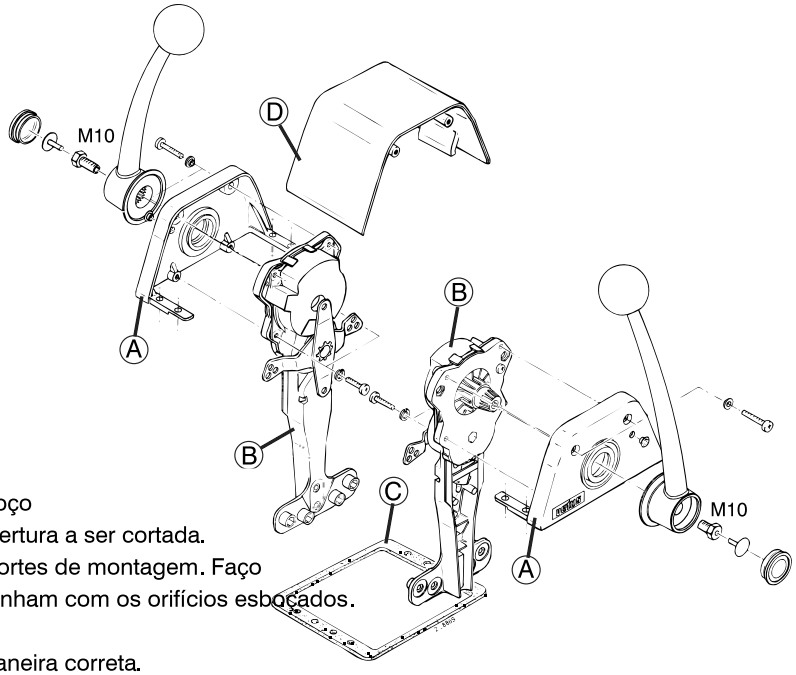

- Com a ajuda do padrão de brocas fornecido, esboço os orifícios de montagem a serem perfurados ea abertura a ser cortada.
- Os dois suportes na peça Ⓐ devem servir como suportes de montagem. Faço Certifique-se de que os orifícios de montagem se alinham com os orifícios esboçados.
- Perfure os orifícios e viu a abertura.
- Aplique o espaçador autolimpado fornecido Ⓒ da maneira correta.
- Monte o controle remoto com os parafusos M5 do comprimento correto.
- Agora, coloque parte Ⓓ da carcaça.
- Engrase o eixo do mecanismo e monte Ⓑ a alavanca na posição desejada (geralmente vertical).
- Forneça o parafuso M10 com um parafuso (Loctite®243).
- Verifique o caminho dos cabos.

Montagem lateral:

O controle remoto para montagem lateral requer um espaço de pelo menos 180 mm (7 ") atrás do painel para montar todo o mecanismo.

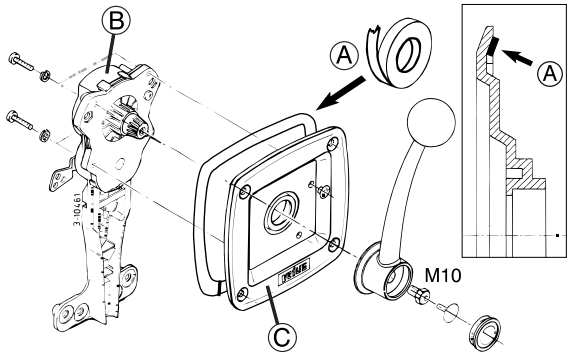

- Com a ajuda do padrão de perfuração fornecido, esboce os orifícios de montagem a serem perfurados e a abertura a ser cortada.
- Perfure os orifícios e viu a abertura.
- Aplique o selo 'A' fornecido corretamente na parte de trás da placa Ⓒ. Veja inserir.
- Conecte o mecanismo 'B' à placa 'C'
- Em seguida, coloque todo o mecanismo no painel com parafusos.
- Engrase o eixo do mecanismo e monte a alavanca na posição desejada (geralmente vertical).
- Forneça o parafuso M10 com um parafuso (Loctite®243).
- Verifique o caminho dos cabos.

Ajustes

O parafuso 1 pode ser ajustado para ajustar o atrito para o mecanismo , dependendo da contrapressão do acelerador.

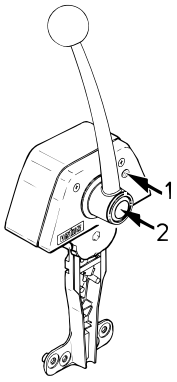

Controle

O botão 2 pode ser usado para desligar o controle do reversor , de modo que o combustivel só pode ser administrado . (Por exemplo , para iniciar e aquecer o motor).

Quando a alavanca é retornada para a posição neutra , o botão voltará a sair e o controle remoto estará pronto para uso normal.

Manutenção

Limpe , conforme necessário , a alavanca e a caixa com água doce.

Verifique o mecanismo para componentes soltos e para o desgaste das peças móveis regularmente.

Aplique rotineiramente um lubrificante resistente à água às peças móveis.

Verifique regularmente os cabos e as conexões dos cabos para o desgaste e a correção.

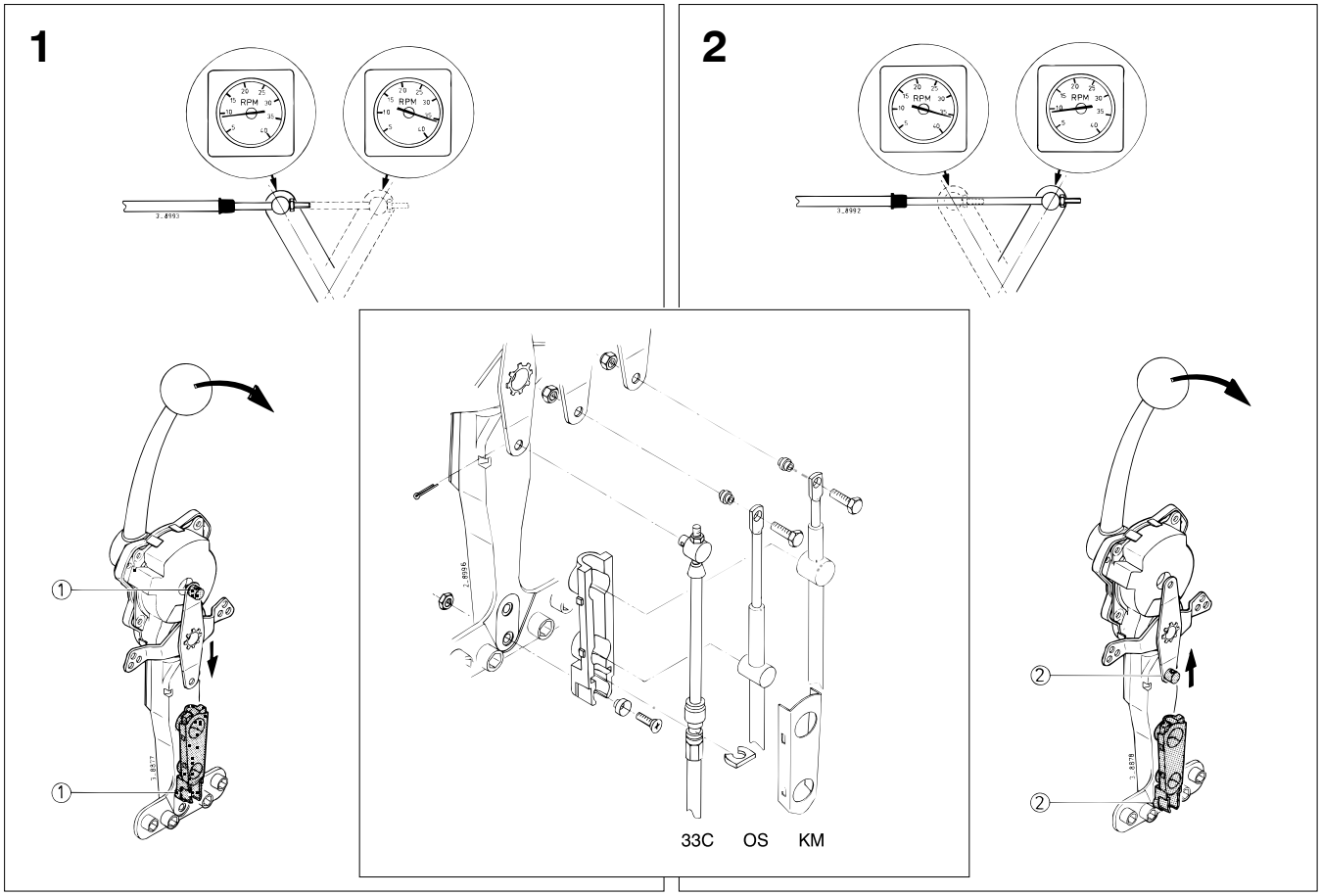
1
2
RPM
①
②
33C OS KM

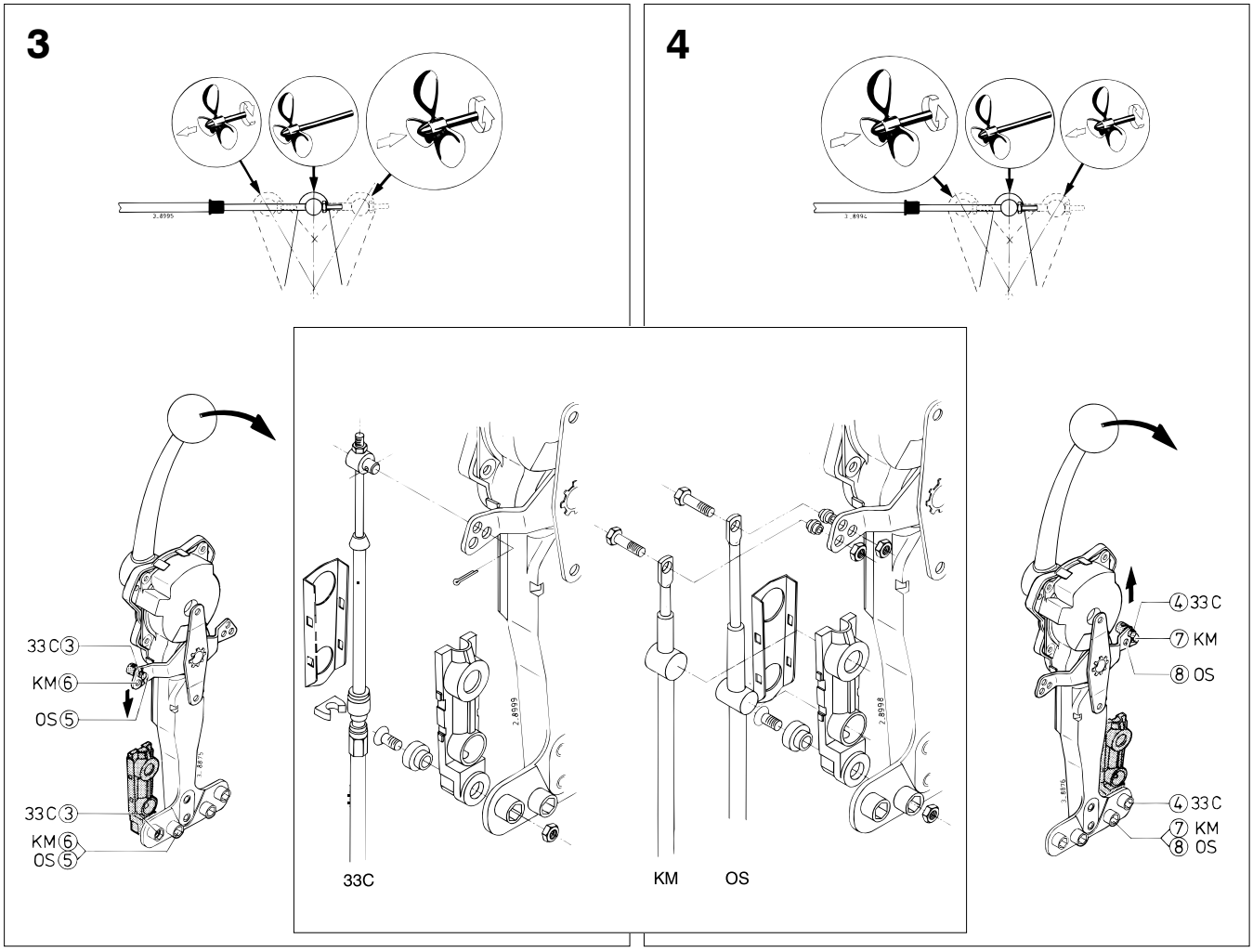
3
4
33C③
KM⑥
OS⑤
④33C
⑦KM
⑧OS
33C KM OS

Esquema elétrico

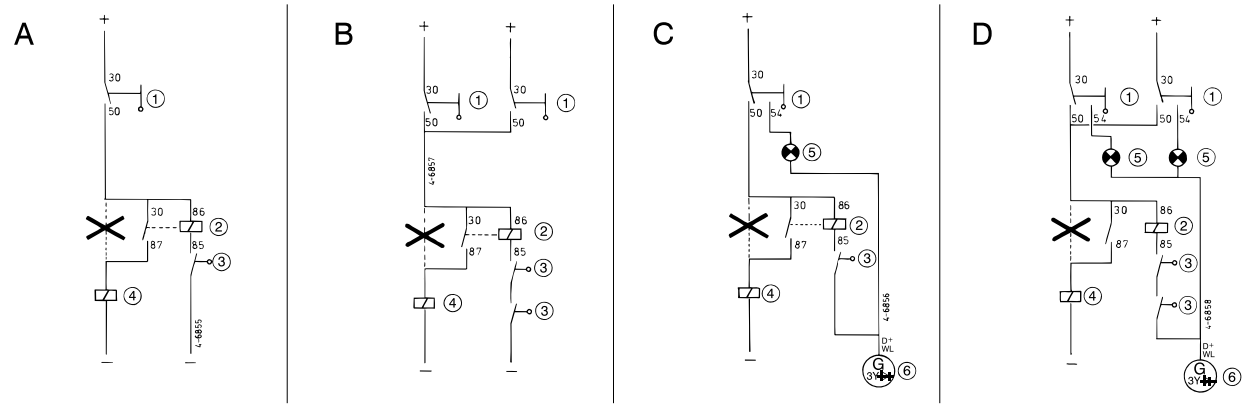

PORTUGUES

A Estação de comando único
B Duas estações de comando
C Estação de comando simples com proteção de reinício
D Duas estações de comando com proteção de reinício
① Interruptor de partida
② Rele
③ Interruptor neutro
④ Iniciador de revezamento
⑤ Luz de carregamento
⑥ Alternador (conexão D+/WL)

Dispositivo diferencial - DS

para acelerador

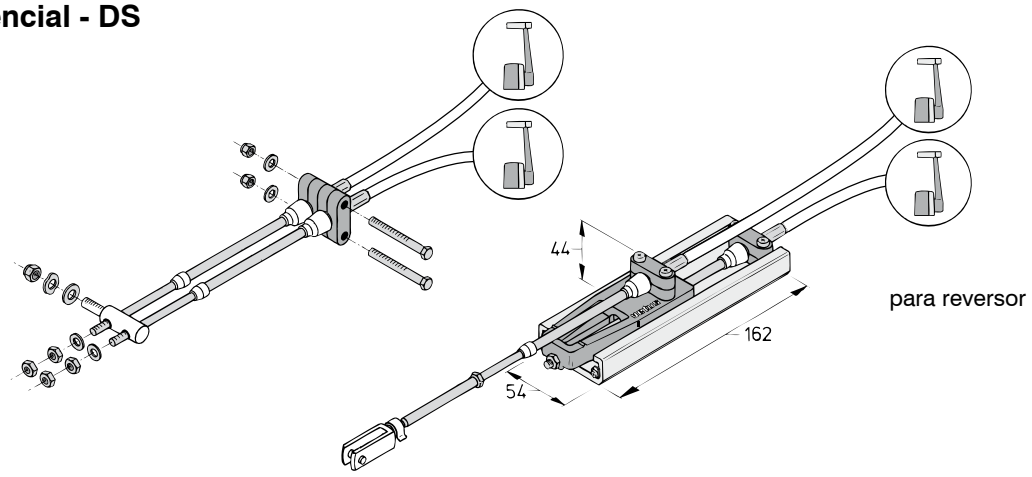

Dimensões

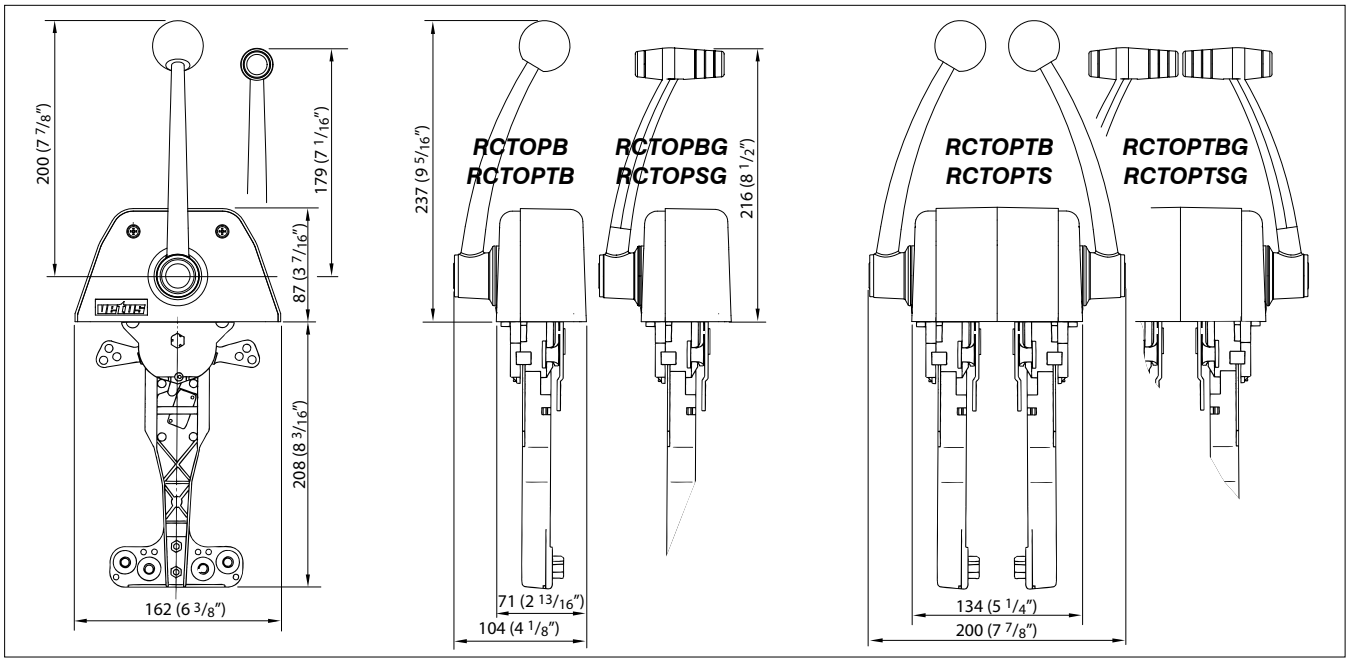
200 (7 7/8")
179 (7 1/16")
87 (3 7/16")
208 (8 3/16")
162 (6 3/8")
237 (9 5/16")
RCTOPB
RCTOPTB
RCTOPBG
RCTOPSG
216 (8 1/2")
71 (2 13/16")
104 (4 1/8")
RCTOPTB
RCTOPTS
RCTOPTBG
RCTOPTSG
134 (5 1/4")
200 (7 7/8")

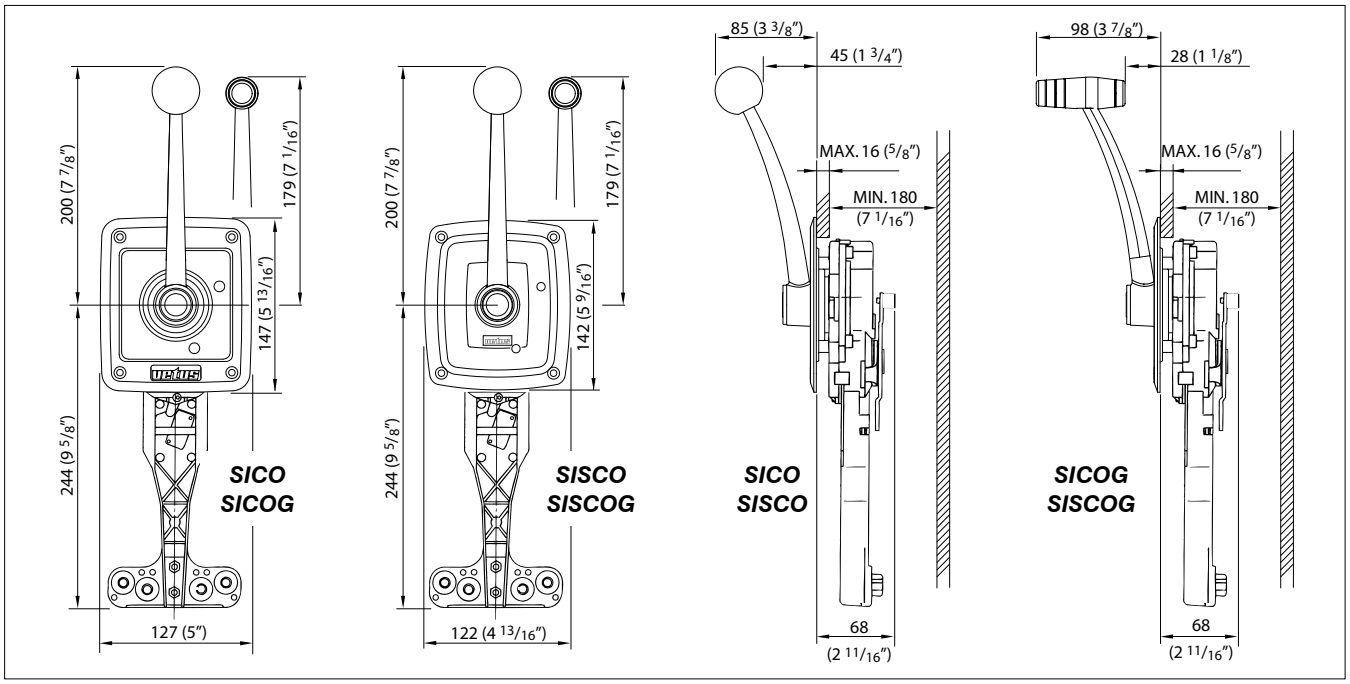
200 (7 7/8")
179 (7 1/16")
147 (5 13/16")
244 (9 5/8")
SICO
SICOG
127 (5")
200 (7 7/8")
179 (7 1/16")
142 (5 9/16")
244 (9 5/8")
SISCO
SISCOG
122 (4 13/16")
85 (3 3/8")
45 (1 3/4")
MAX. 16 (5/8")
MIN. 180
(7 1/16")
SICO
SISCO
68
(2 11/16")
98 (3 7/8")
28 (1 1/8")
MAX. 16 (5/8")
MIN. 180
(7 1/16")
SICOG
SISCOG
68
(2 11/16")

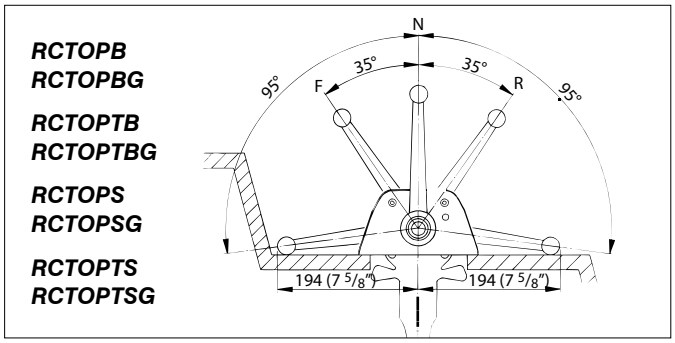
RCTOPB
RCTOPBG
RCTOPTB
RCTOPTBG
RCTOPS
RCTOPSG
RCTOPTS
RCTOPTSG
N
95°
35°
35°
95°
F
R
194 (7 5/8")
194 (7 5/8")

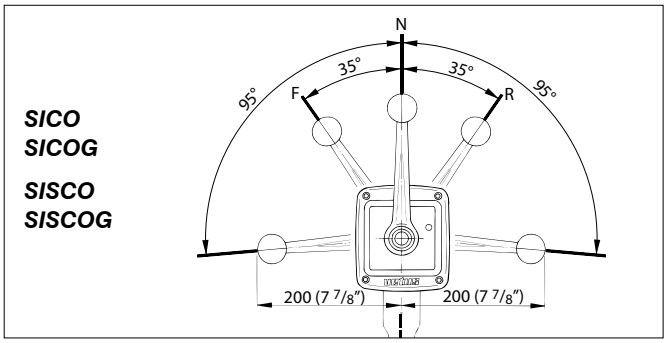
SICO
SICOG
SISCO
SISCOG
N
95°
35°
35°
95°
F
R
200 (7 7/8")
200 (7 7/8")